OPTIKA Mérnökiroda Kft.
OPTICS Engineering Ltd.

ADATLAP/ DATASHEET

"Optikai megoldások az ipar és a műszaki élet számára"

1121 - Budapest
Konkoly- Thege Miklós u. 29-33.
Tel.: +36 (1) 392-2278
Fax: +36 (1) 392-2555
E-mail: info@omi-optika.hu
HUNGARY

Magyar fejlesztésű, hazai termékek!

JELLEMZŐK/SPECIFICATIONS

Megnevezés/Designation:	Sötét látóterű "Margaréta" megvilágító/ "Margaréta" Dark Field Light
Típusszám/ Product number:	3-071-850
Bemenet/Input:	max.12 V DC Standard: 3m vezeték/Cable
Kimenet/Output:	24 db vörös fényű LED Red LED, 24 pcs
Világítási paraméterek/ Lighting parameters:	Szabad átmérő / Free Aperture: Ø20mm Munkatávolság (WD): 0 - 5mm Megvilágított terület (FOV): Ø20mm
Elektronika/Electronics:	Bekötés/Connection: Barna/Brown: + Fehér/White: -
Ház anyaga/ Housing material:	Fekete eloxált alumínium/Black anodized aluminium
Méretek/Dimensions:	Ø38 x 56mm Felfogatás/Fixing: 2 x M4 rögzítő furatok / mounting holes

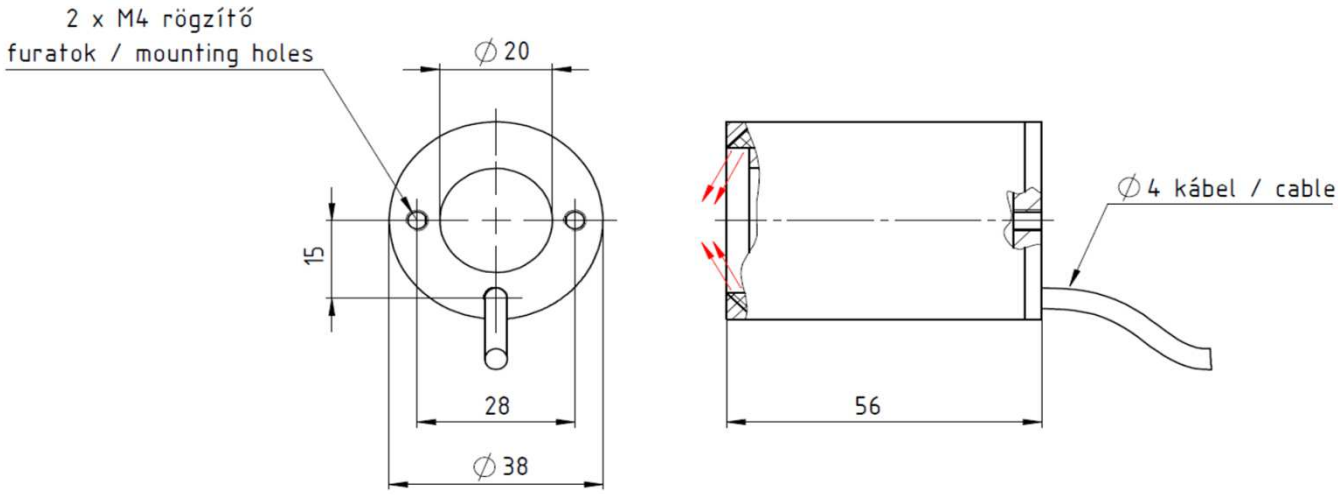

Utolsó frissítés / Last updated: 2019.05.02.